ONDERDELENBOEK

Panda P1404

Serie no.: 442.0260 – 442.0279

Versie: NL062023_rev.A

SCHOUTEN

Machine overzicht

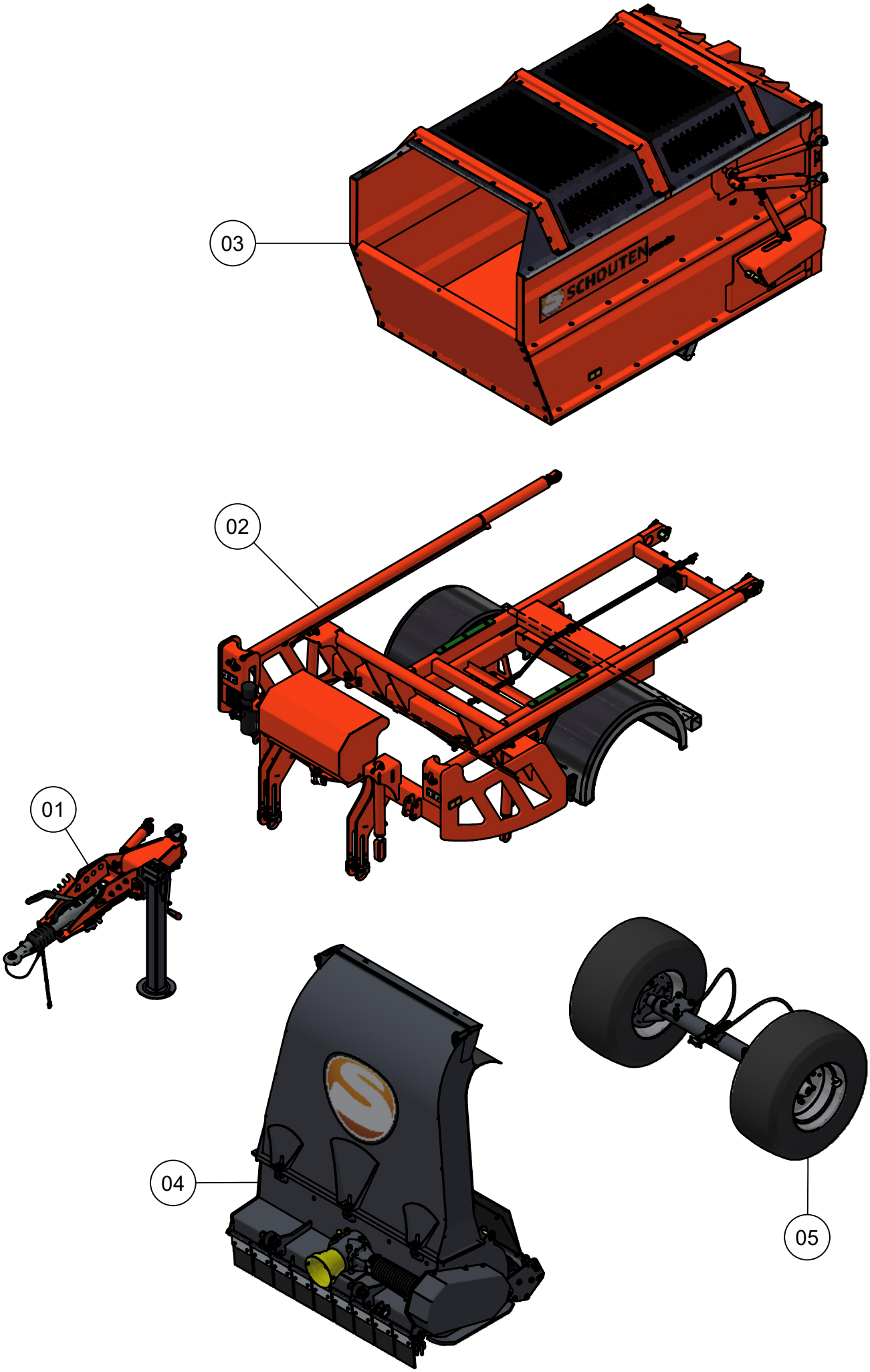

Inhoudsopgave

	Pagina
01. Dissel	**5**
02. Frame	**7**
02.01. Hefframe	11
02.02. Elektra-hydrauliek	13
02.03. Elektrakast	15
03. Laadbak	**17**
03.01. Achterklep	19
03.02. Actieframe	21
04. Maaiunit	**23**
04.01. Rotor maaiunit	25
04.02. Aandrijving maaiunit	27
04.03. Looprol	29
04.04. Looprol rubberen uitvoering	31
04.05. Uitwerppijp	33
04.06. Insectenverjager	35
05. Onderstel	**37**

Inleiding

Dit onderdelenboek dient tot doel om u te informeren over de toegepaste onderdelen van uw Schouten Machine, zodat u deze machine optimaal kunt onderhouden. Schouten Machines B.V. stelt bijna iedere machine samen naar individuele wens van de klant. Het is dus onmogelijk om in dit onderdelenboek geheel volledig te zijn. Er kunnen daarom geen rechten aan dit onderdelenboek worden ontleend.

Dit onderdelenboek kan één of meerdere bijlagen bevatten van onderliggende machinedelen. Indien dit van toepassing is, wordt er in de stuklijst verwezen naar de desbetreffende bijlage in het opmerkingen vak.

Heeft u na het lezen van dit onderdelenboek nog vragen, aarzel dan niet om contact op te nemen met uw Schouten dealer.

01. Dissel

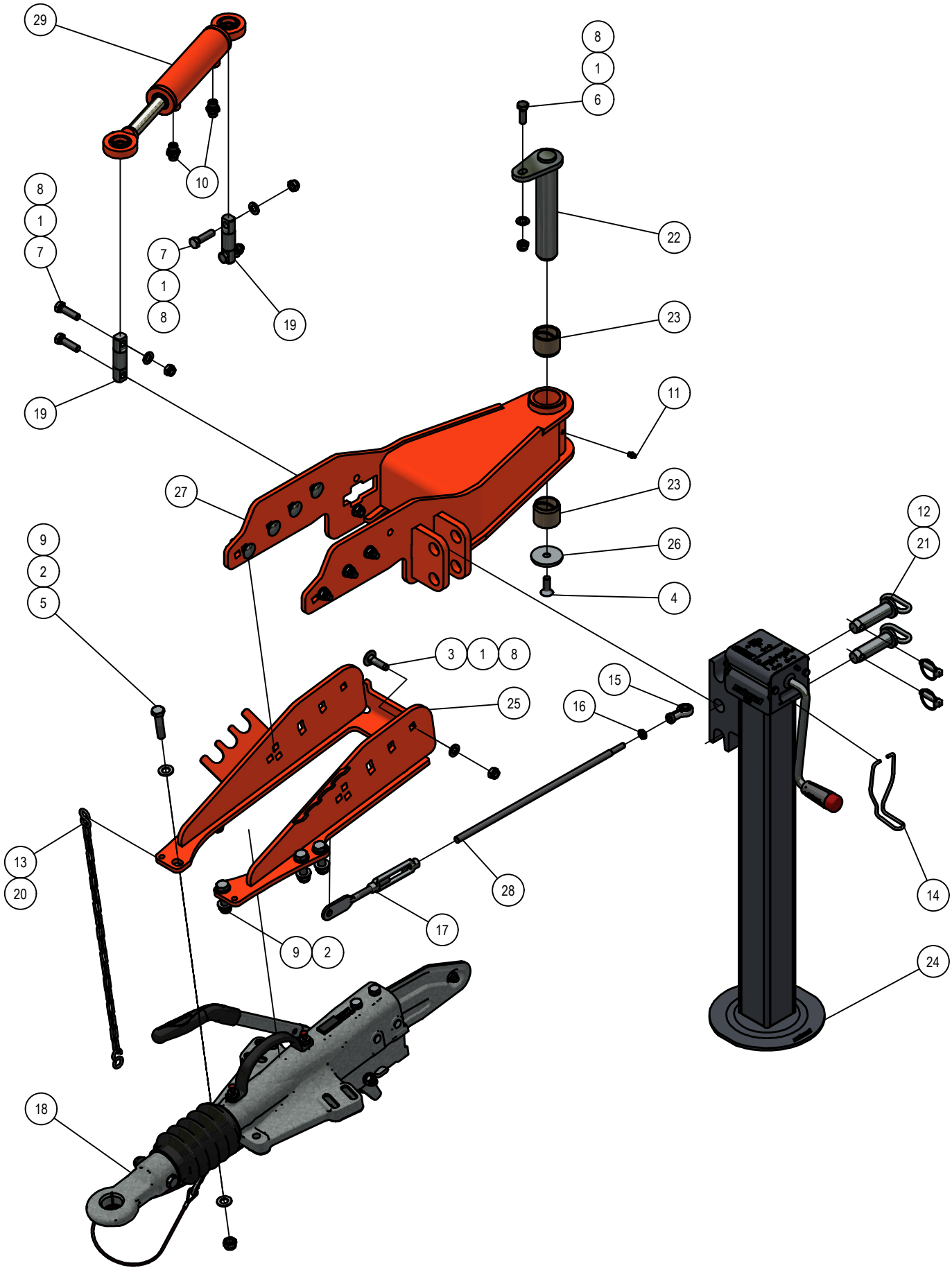
29
8
1
6
10
8
1
7
7
1
8
19
22
23
19
11
27
23
12
21
9
2
5
26
4
3
1
8
15
16
25
13
20
28
14
17
9
2
24
18

01. Stuklijst dissel

Stukn.	Artikelnummer	Omschrijving	Aant.	Opmerking
1	121183	Sluitring M12 DIN125A ELVZ	13	
2	121186	Sluitring M14 DIN125A ELVZ	12	
3	122047	Slotbout M12x45 DIN603 ELVZ kl.8.8	8	
4	122354	Verzonken inbusbout M12x35 DIN7991	1	
5	122690	Bout DIN931 M14x60 ELVZ	6	
6	122768	Bout M12x35 DIN933 ELVZ	1	
7	122771	Bout M12x45 DIN933 ELVZ	4	
8	122940	Moer M12ZB DIN985 ELVZ	13	
9	122943	Moer M14ZB DIN985 ELVZ	6	
10	123606	Koppeling	2	
11	123688	Vetnippel	1	
12	124097	Borgclip 10mm	2	
13	124910	S-Haak 5mm	2	
14	128252	Borging steunpootslinger	1	
15	128312	Stangkop GIKR10PW	1	
16	128314	Lage moer M10 DIN439 ELVZ	1	
17	128320	Spanschroef bladeind M12 DIN1480 ELVZ	1	
18	128348	Oploopremdissel	1	Zie bijlage in deze PDF
19	200.25.100	Oplegpen 25x100	2	
20	411.01.020	Ketting 18 schakels	1	
21	440.01.012	Pen ø25mm L=92mm	2	
22	442.01.004	Pen ø40 L=219mm draadgat M12	1	
23	442.01.012	Bronzen lagerbus disselpen	2	
24	442.01.016	Steunpoot 2-speed Panda/Faunus	1	
25	442.01.017	Dissel oplooprem P1404	1	
26	442.01.019	Sluitring ø60x ø13x8 verz.gat	1	
27	442.01.020	Verstelbare-dissel oplooprem P1404	1	
28	442.04.025	Stang-E L=450mm	1	
29	442.05.020	Disselcilinder P1404 D25/50-125	1	

02. Frame

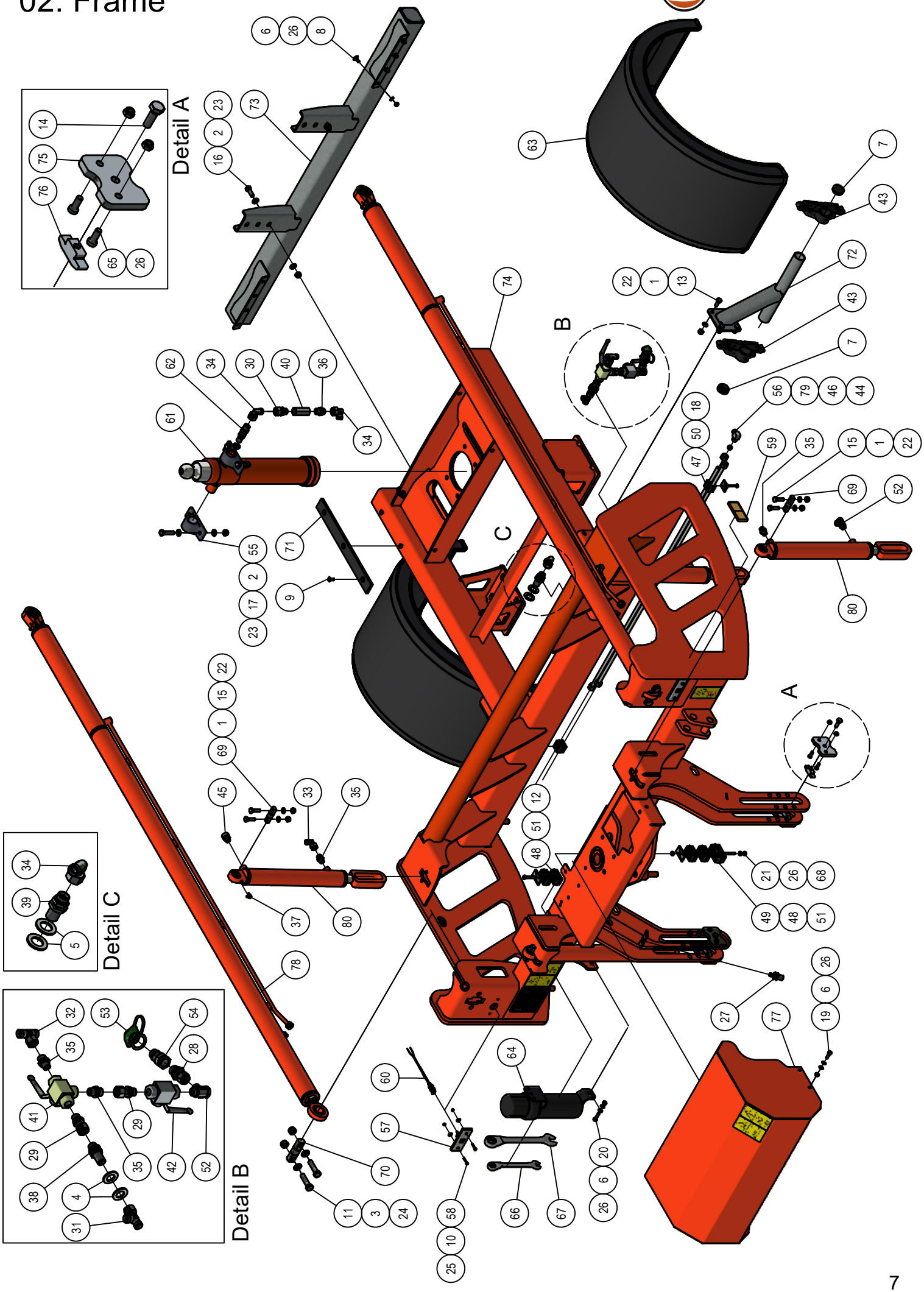

02. Stuklijst frame

Stukn.	Artikelnummer	Omschrijving	Aant.	Opmerking
1	121179	Sluitring M10 DIN125A ELVZ	16	
2	121183	Sluitring M12 DIN125A ELVZ	16	
3	121187	Sluitring M16 DIN125A ELVZ	4	
4	121190	Sluitring M18 DIN125A ELVZ	2	
5	121192	Sluitring M22	2	
6	121203	Sluitring M8 DIN125A ELVZ	22	
7	121602	Inslagdop	4	
8	122062	Slotbout M8x20 DIN603 ELVZ 8.8	8	
9	122372	Verzonken inbusbout M8x20 DIN7991 E	6	
10	122543	Carrosseriering M5 DIN9021A ELVZ	4	
11	122705	Bout M16x60	4	
12	122744	Bout M8x60 DIN931 ELVZ	1	
13	122748	Bout M10x25 DIN933 ELVZ	12	
14	122749	Bout M10x30 DIN933 ELVZ	4	
15	122751	Bout M10x35 DIN933 ELVZ	8	
16	122768	Bout M12x35 DIN933 ELVZ	4	
17	122773	Bout M12x50 DIN933 ELVZ	4	
18	122821	Bout M6x35 DIN933 ELVZ	2	
19	122830	Bout M8x25 DIN933 ELVZ	4	
20	122831	Bout M8x30 DIN933 ELVZ	3	
21	122876	Moer M8 DIN934 ELVZ	2	
22	122937	Moer M10ZB DIN985 ELVZ	16	
23	122940	Moer M12ZB DIN985 ELVZ	8	
24	122945	Moer M16ZB DIN985 ELVZ	4	
25	122964	Moer M5ZB DIN985 ELVZ	4	
26	122967	Moer M8ZB DIN985 ELVZ	24	
27	123122	Sensor	1	
28	123315	Koppeling	1	
29	123317	Koppeling	2	
30	123319	Koppeling	1	
31	123335	Koppeling	1	
32	123354	Koppeling	1	
33	123362	Koppeling	2	
34	123363	Koppeling 15L-90°	3	
35	123614	Koppeling	6	
36	123617	Inschroef koppeling 15L-G1/2"	1	
37	123690	Vetnippel M8x1- 90°	2	
38	123720	Koppeling	1	
39	123721	Schotkoppeling recht 15L	1	
40	123800	Slangbreukbeveiliging 1/2"	1	
41	123935	Kogelkraan 3-weg 3/8"	1	
42	123941	Kogelkraan 2-weg	1	
43	123945	Spatschermsteun 42mm - 4st	4	
44	124127	Wartelmoer	4	

02. Frame

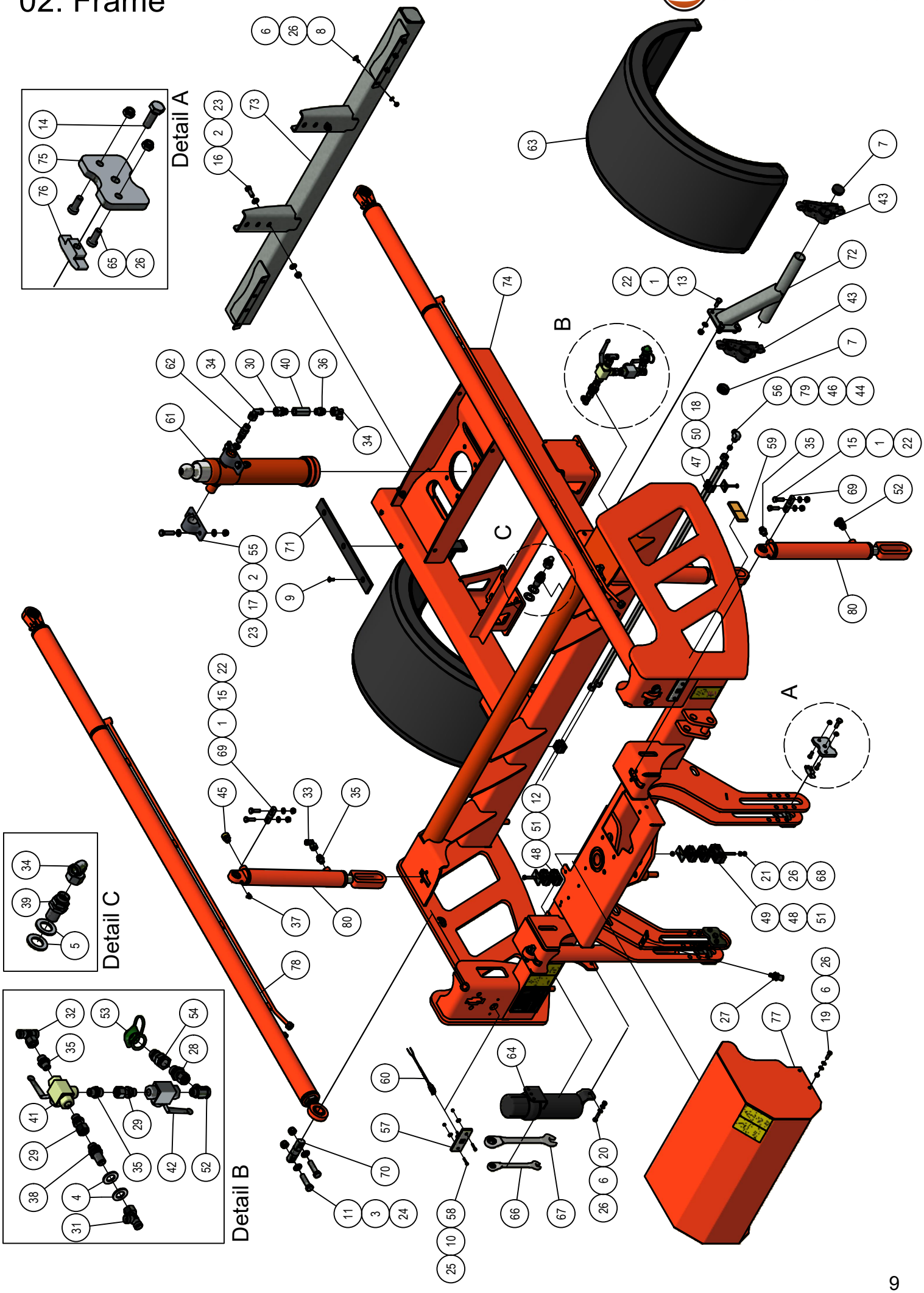

02. Stuklijst frame

Stukn.	Artikelnummer	Omschrijving	Aant.	Opmerking
45	124316	Ontluchtingsfilter	2	
46	124598	Snijring	4	
47	124766	Set schaalhelften dubbel 12mm	2	
48	124768	Set schaalhelften dubbel 18mm	4	
49	124769	Set schaalhelften dubbel 22mm	1	
50	124775	Dekplaat dubbel groep 1	2	
51	124776	Dekplaat dubbel groep 2	2	
52	124787	Koppeling	3	
53	124957	Stofkap male groen	1	
54	124968	Snelkoppeling	1	
55	125153	Scharniertap	2	
56	125415	Koppeling	1	
57	126670	Positielamp voor	2	
58	126675	Inbusbout M5x25 DIN912 ELVZ	4	
59	126742	Reflector oranje	2	
60	128019	Valve plug female 2-polig 5m	2	
61	128128	Telescoopcilinder P1404	1	
62	128132	Inschroefkoppeling	1	
63	128434	Spatbord	2	
64	128576	Documenthouder	1	
65	128588	Inbusbout M8x20	8	
66	128589	Ratelringsteeksleutel SW17	1	
67	128590	Ratelringsteeksleutel SW24	1	
68	128838	Draadeind M8x120	1	
69	200.20.070	Oplegpen 20x70	4	
70	200.30.100	Oplegpen 30x100	2	
71	413.02.008	Kunststofstrip 450x45x10	2	
72	442.02.007	Spatbordsteun P1404	2	
73	442.02.017	Bumper Panda P1404	1	
74	442.02.020	Hoofdframe P1404	1	
75	442.02.023	Borgplaat hoogteverstelling	4	
76	442.02.024	Klemstuk hoogteverstelling	4	
77	442.05.009	Afschermkap P1404	1	
78	442.05.017	Parallelcilinder P1404 D35/60-400	2	
79	442.05.025	Hydrauliekleiding ø12x1,5mm	2	
80	450.06.002	Optrekcilinder maaikit D30/50-320	4	

02.01. Hefframe

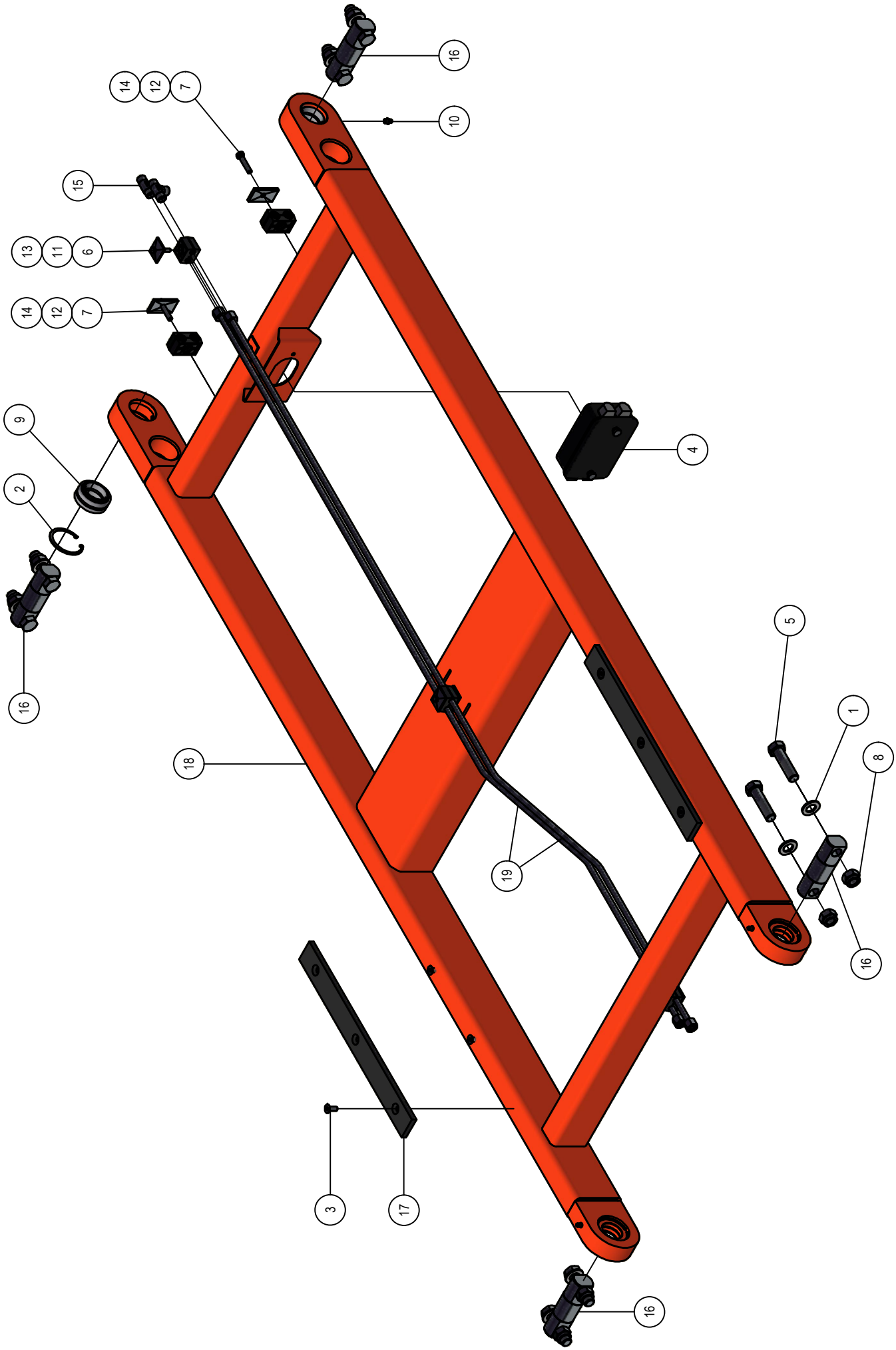

02.01. Stuklijst hefframe

Stukn.	Artikelnummer	Omschrijving	Aant.	Opmerking
1	121190	Sluitring M18 DIN125A ELVZ	8	
2	121889	Seegerring huis	2	
3	122372	Verzonken inbusbout M8x20 DIN7991 E	6	
4	122460	Verdeeldoos 32-polig	1	
5	122717	Bout M18x70 DIN931 ELVZ	8	
6	122821	Bout M6x35 DIN933 ELVZ	3	
7	122834	Bout M8x40 DIN933 ELVZ	2	
8	122948	Moer M18ZB DIN985 ELVZ	8	
9	123593	Stangkoplager	2	
10	123688	Vetnippel	2	
11	124765	Set schaalhelften dubbel 10mm	3	
12	124768	Set schaalhelften dubbel 18mm	2	
13	124775	Dekplaat dubbel groep 1	3	
14	124776	Dekplaat dubbel groep 2	2	
15	125195	T-koppeling 10L	2	
16	200.40.130	Oplegpen 40x130	4	
17	413.02.008	Kunststofstrip 450x45x10	2	
18	442.02.021	Hefframe P1404	1	
19	442.05.022	Hydr.leiding ø10 hefframe P1404	2	

02.02. Elektra-hydrauliek

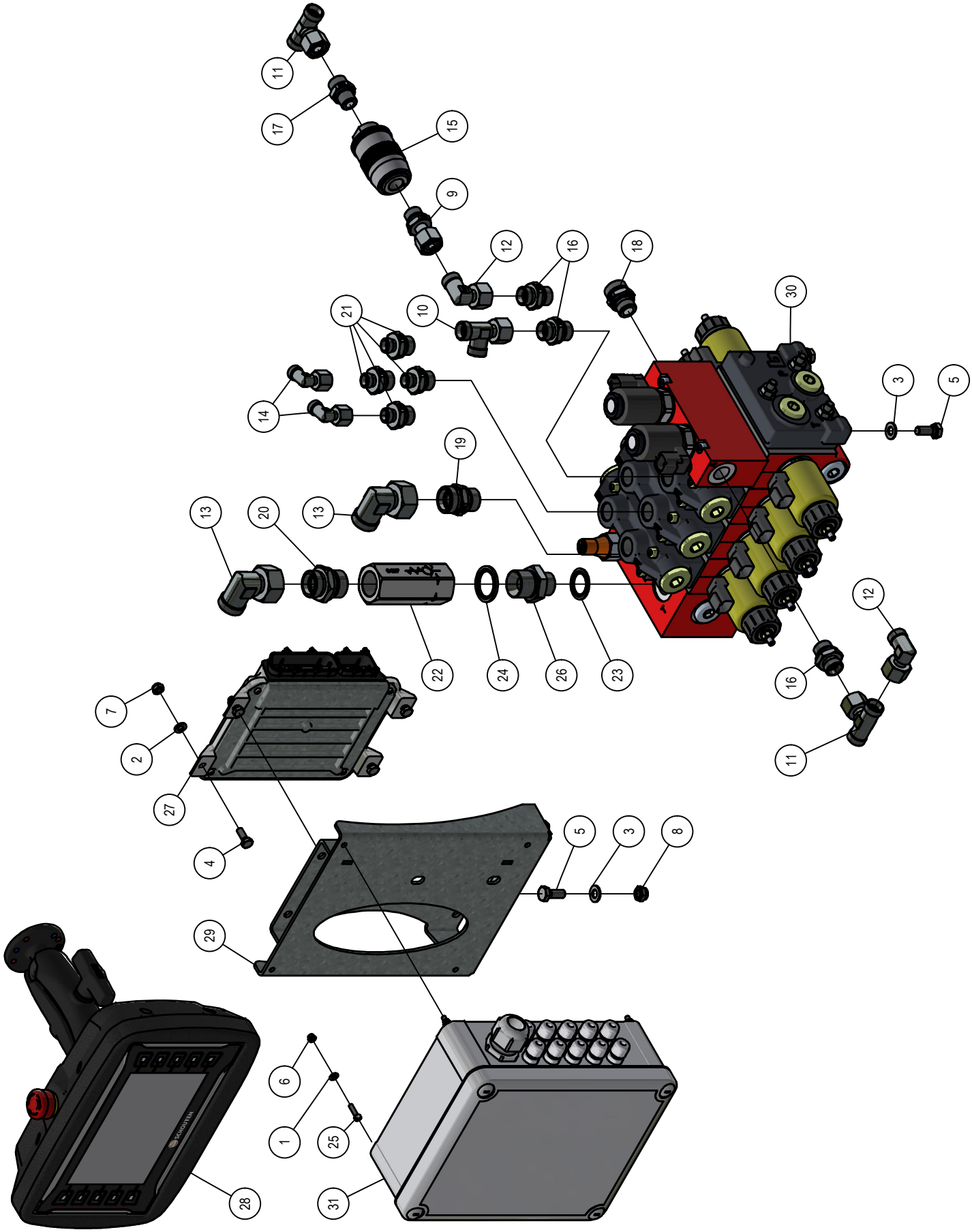

02.02. Stuklijst Elektra-hydrauliek

Stukn.	Artikelnummer	Omschrijving	Aant.	Opmerking
1	121199	Sluitring M4	4	
2	121202	Sluitring M6 DIN125A ELVZ	4	
3	121203	Sluitring M8 DIN125A ELVZ	7	
4	122815	Bout M6x16 DIN933 ELVZ	4	
5	122828	Bout M8x20 DIN933 ELVZ	7	
6	122962	Moer M4ZB	4	
7	122965	Moer M6ZB DIN985 ELVZ	4	
8	122967	Moer M8ZB DIN985 ELVZ	3	
9	123317	Koppeling	1	
10	123335	Koppeling	1	
11	123354	Koppeling	2	
12	123362	Koppeling	2	
13	123364	Koppeling	2	
14	123368	Koppeling	2	
15	123514	Smoorterugslagklep	1	
16	123610	Koppeling	3	
17	123614	Koppeling	1	
18	123615	Koppeling	1	
19	123621	Koppeling	1	
20	123623	Koppeling	1	
21	123637	Koppeling	4	
22	124087	Terugslagklep 3/4" BSP	1	
23	125179	Multiseal	1	
24	125205	Multiseal	1	
25	125600	Schroef M4x16	4	
26	125693	Verloopnippel	1	
27	200.09.014	Universele controller	1	
28	200.09.030	Universele bedieningsunit	1	
29	442.05.006	Steun elektrakast	1	
30	442.05.018	Ventielblok	1	
31	442.SS.560	Elektrakast P1404/1806	1	Zie pagina 15

02.03. Elektrakast

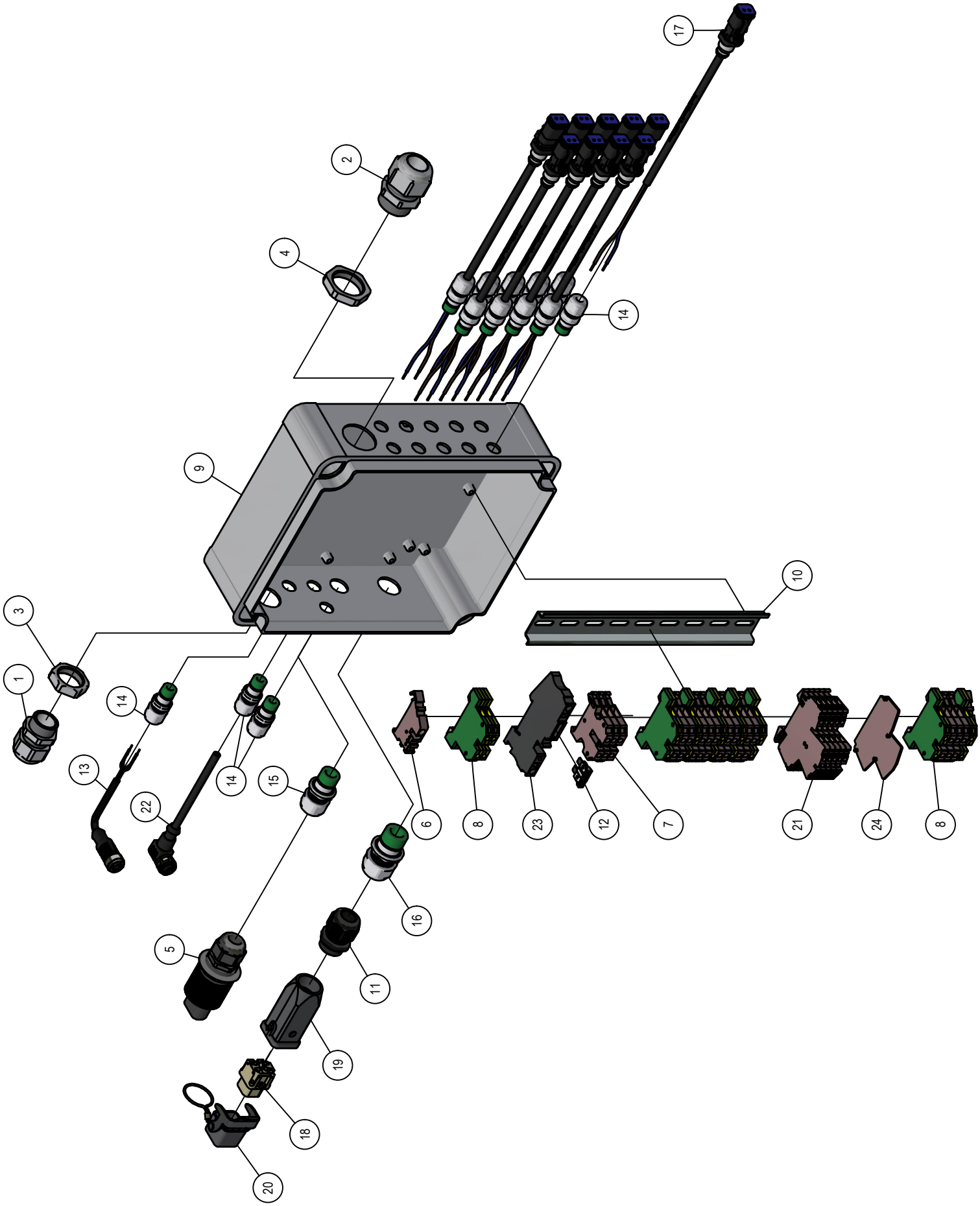

02.03. Stuklijst Elektrakast

Stukn.	Artikelnummer	Omschrijving	Aant.	Opmerking
1	121391	Kabelwartel	1	
2	121392	Kabelwartel	1	
3	121396	Wartelmoer PG16	1	
4	121397	Wartelmoer	1	
5	121452	Stekker 3-polig	1	
6	121927	Eindklem	2	
7	121929	Railklem	15	
8	121930	Railklem massa	9	
9	122128	Schakelkast	1	
10	122399	Montagerail	1	L=225mm
11	123341	Kabelwartel	1	
12	124934	Steekzekering 25A	1	
13	126332	Kabel 10mtr met connector recht	1	
14	126437	Kabelwartel M12	13	
15	126438	Kabelwartel M16	1	
16	126439	Kabelwartel M20	1	
17	128125	Connector met LED	10	
18	128253	Schroef terminal	1	
19	128254	Tulebehuizing	1	
20	128255	Afdekkap	1	
21	128461	Railklem dubbel	5	
22	128521	Kabel met connector	1	
23	128542	Steekzekeringhouder	1	
24	128789	Afsluitplaat	1	

03. Laadbak

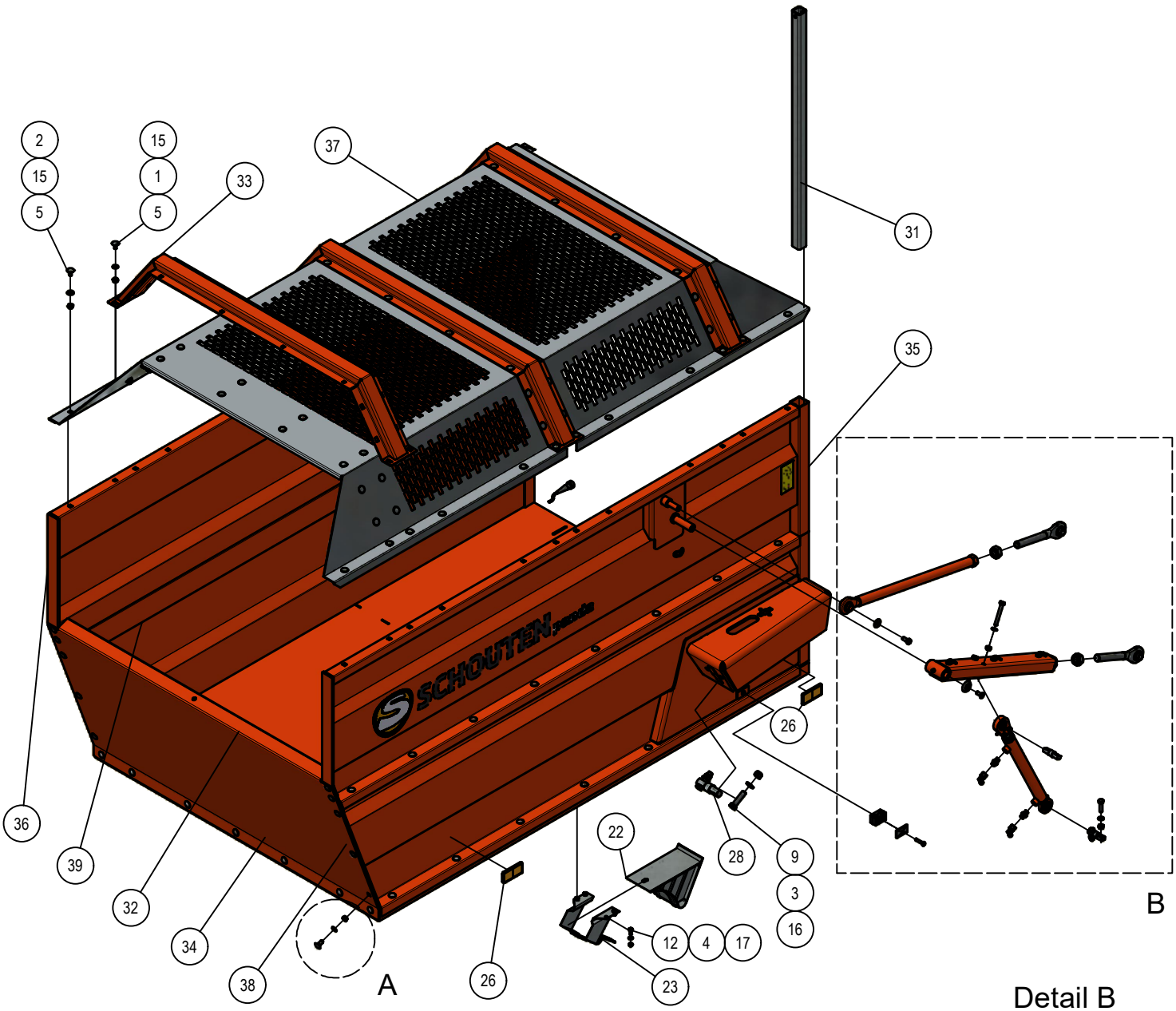

Detail B

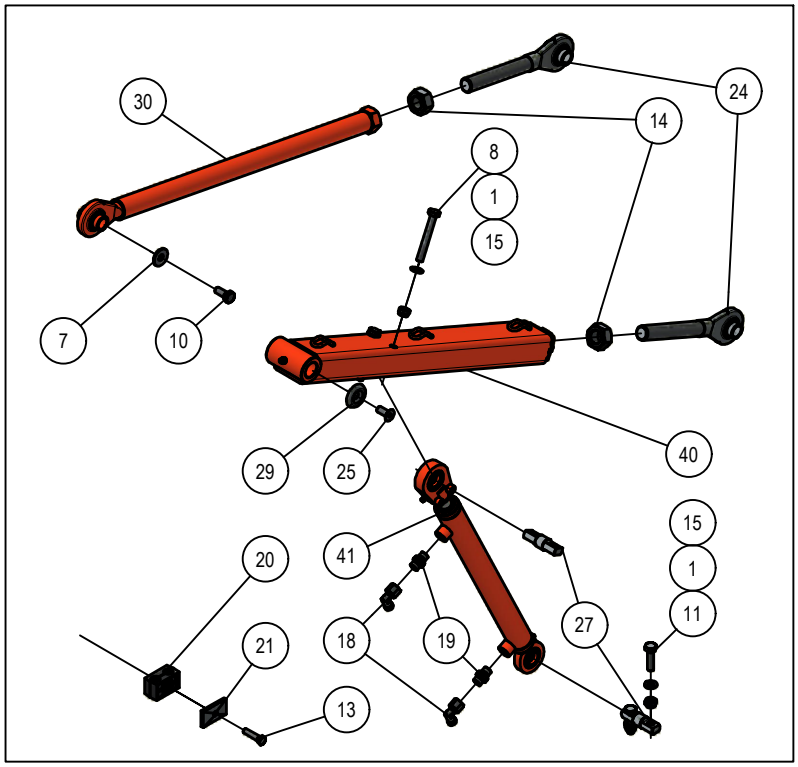

Detail A

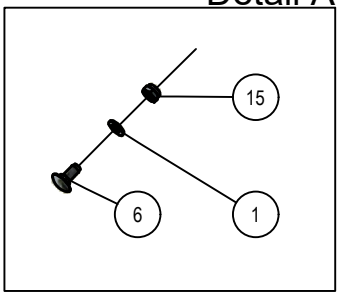

03. Stuklijst laadbak

Stukn.	Artikelnummer	Omschrijving	Aant.	Opmerking
1	121179	Sluitring M10 DIN125A ELVZ	51	
2	121183	Sluitring M12 DIN125A ELVZ	76	
3	121187	Sluitring M16 DIN125A ELVZ	4	
4	121203	Sluitring M8 DIN125A ELVZ	8	
5	122034	Slotbout M10x20 DIN603 ELVZ kl.8.8	98	
6	122035	Slotbout M10x25 DIN603 ELVZ kl.8.8	17	
7	122536	Carrosseriering M10 DIN9021A ELVZ	2	
8	122660	Bout M10x80 DIN931 ELVZ	4	
9	122705	Bout M16x60	4	
10	122748	Bout M10x25 DIN933 ELVZ	6	
11	122752	Bout M10x40 DIN933 ELVZ	4	
12	122827	Bout M8x16 DIN933 ELVZ	8	
13	122833	Bout M8x35	2	
14	122860	Moer M24 DIN934 ELVZ	4	
15	122937	Moer M10ZB DIN985 ELVZ	123	
16	122945	Moer M16ZB DIN985 ELVZ	4	
17	122967	Moer M8ZB DIN985 ELVZ	8	
18	123368	Koppeling	4	
19	123638	Koppeling	4	
20	124767	Set schaalhelften dubbel 15mm	2	
21	124776	Dekplaat dubbel groep 2	2	
22	124805	Wielkeg	2	
23	124806	Wielkeghouder	2	
24	125164	Topstangspindel	4	
25	125514	Verzonken inbusbout M10x25 DIN7991	2	
26	126742	Reflector oranje	4	
27	200.20.070	Oplegpen 20x70	4	
28	200.30.100	Oplegpen 30x100	2	
29	326.04.019	Sluitring ø40xø11x6 verz. gat	2	
30	440.03.073	Stuurstang klep Panda	2	
31	442.03.012	Verstevigingskoker	2	
32	442.03.020	Voorplaat bak P1404	1	
33	442.03.023	Dakrong bak P1404	3	
34	442.03.026	Bodem bak P1404	1	
35	442.03.029	Zijpaneel bak P1404 Linksboven	1	
36	442.03.030	Zijpaneel bak P1404 Rechtsboven	1	
37	442.03.031	Dakplaat Panda P1404	2	
38	442.03.033	Zijpaneel linksonder bak Panda	1	
39	442.03.034	Zijpaneel rechtsonder bak Panda	1	
40	442.03.037	Klepbediening Panda	2	
41	442.05.008	Klepcilinder Panda D20/30/295	2	

03.01. Achterklep

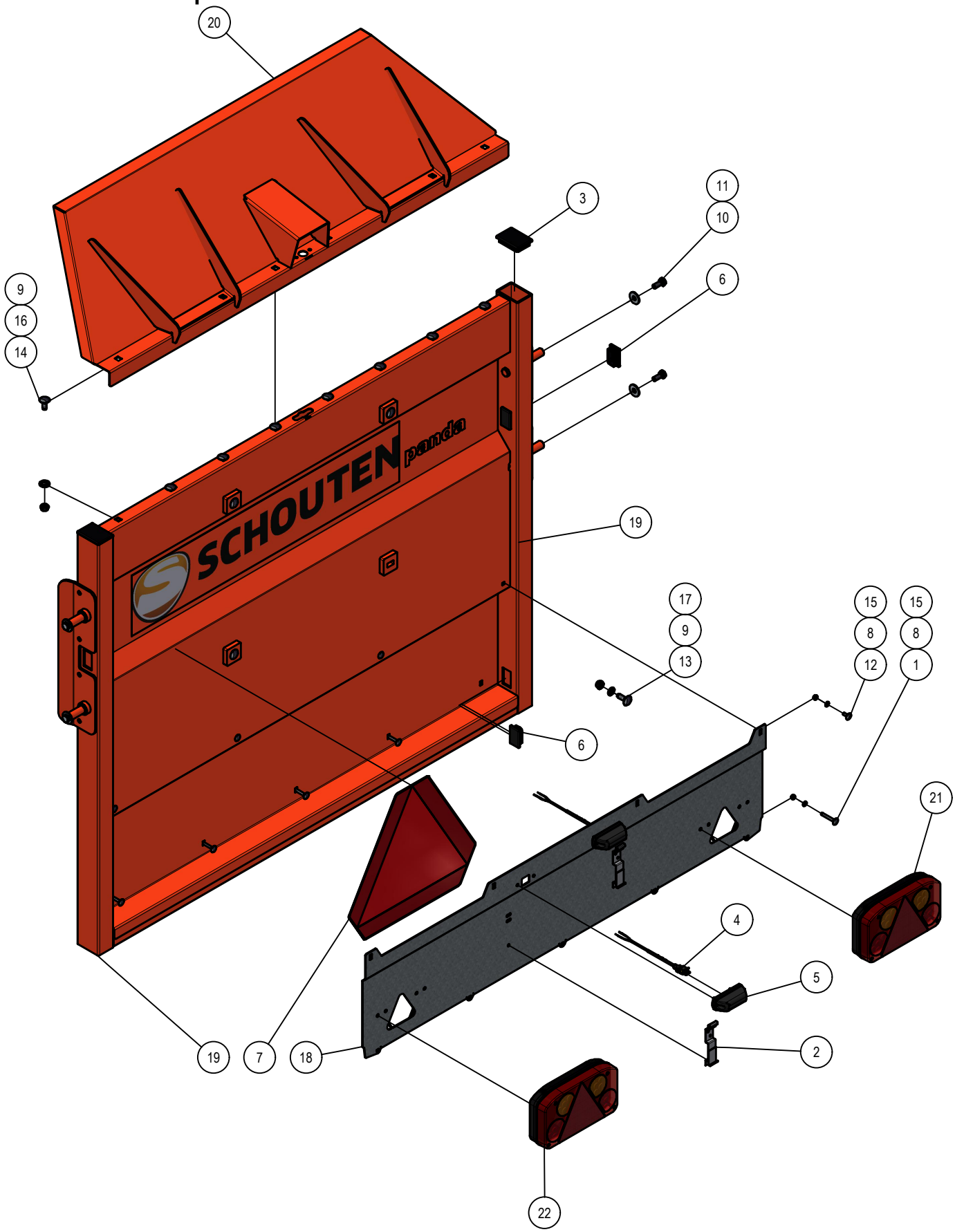

03.01. Stuklijst achterklep

Stukn.	Artikelnummer	Omschrijving	Aant.	Opmerking
1	128323	Slotbout M6x45 DIN603 ELVZ kl.8.8	5	
2	128131	Kentekenplaathouder set 2 stuks	1	
3	128129	Inslagdop	2	
4	128019	Valve plug female 2-polig 5m	2	
5	126279	Kentekenplaatverlichting	2	
6	126125	Inslagdop	4	
7	125370	Sticker gevarendriehoek	1	
8	122965	Moer M6ZB DIN985 ELVZ	9	
9	122937	Moer M10ZB DIN985 ELVZ	8	
10	122748	Bout M10x25 DIN933 ELVZ	4	
11	122536	Carrosseriering M10 DIN9021A ELVZ	4	
12	122054	Slotbout M6x16 DIN603 ELVZ kl.8.8	4	
13	122036	Slotbout M10x30 DIN603 ELVZ kl.8.8	4	
14	122035	Slotbout M10x25 DIN603 ELVZ kl.8.8	8	
15	121202	Sluitring M6 DIN125A ELVZ	9	
16	121183	Sluitring M12 DIN125A ELVZ	8	
17	121179	Sluitring M10 DIN125A ELVZ	4	
18	442.03.036	Lichtbak P1404	1	
19	442.03.035	Achterklep bak P1404	1	
20	442.03.032	Bovenklep P1404	1	
21	200.05.002	Achterlamp LED rechts	1	
22	200.05.001	Achterlamp LED links	1	

03.02. Actieframe

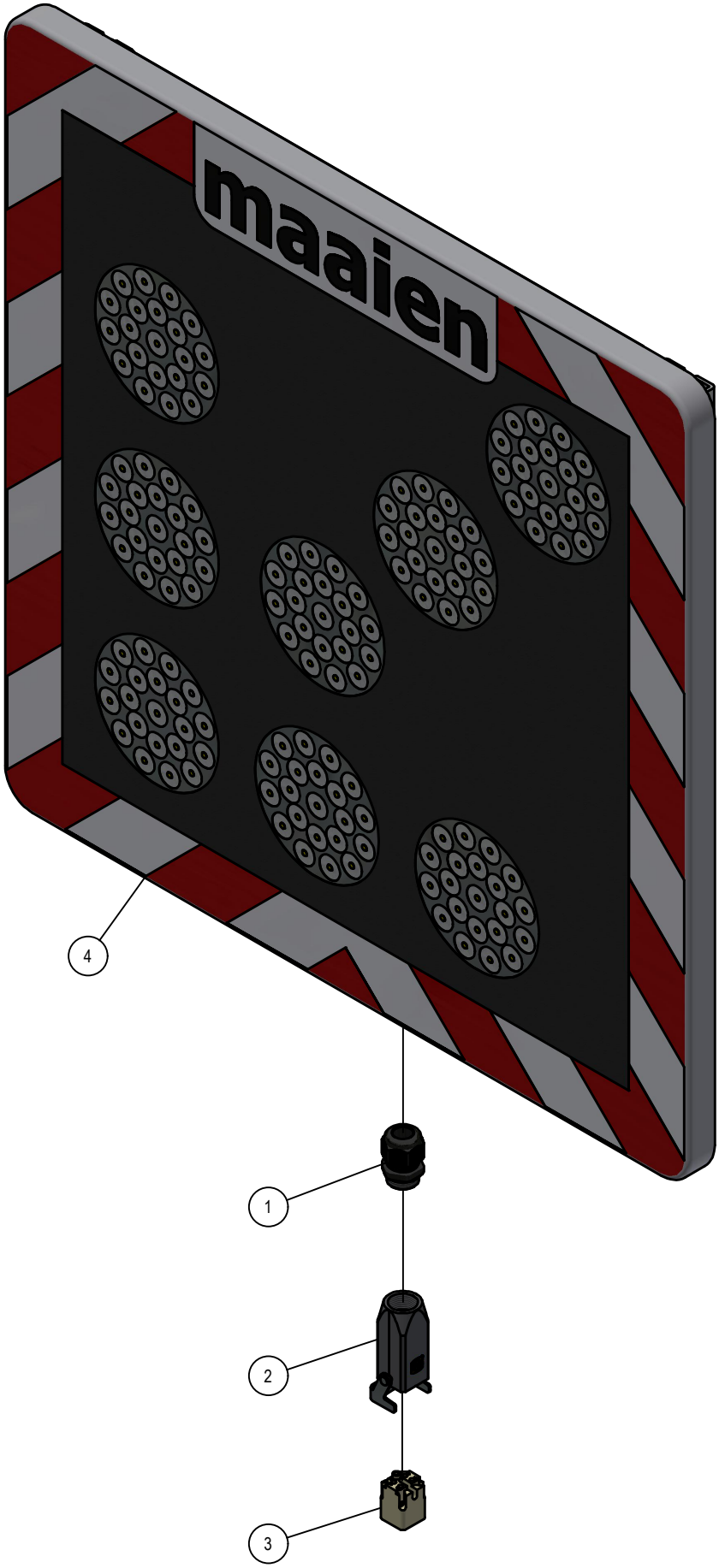

03.02. Stuklijst Actieframe

Stukn.	Artikelnummer	Omschrijving	Aant.	Opmerking
1	123341	Kabelwartel	1	
2	128256	Koppelingshuis 3A M20 recht	1	
3	128257	Schroef terminal 4-polig male	1	
4	200.05.008	Actieframe 600x600mm	1	

04. Maaiunit

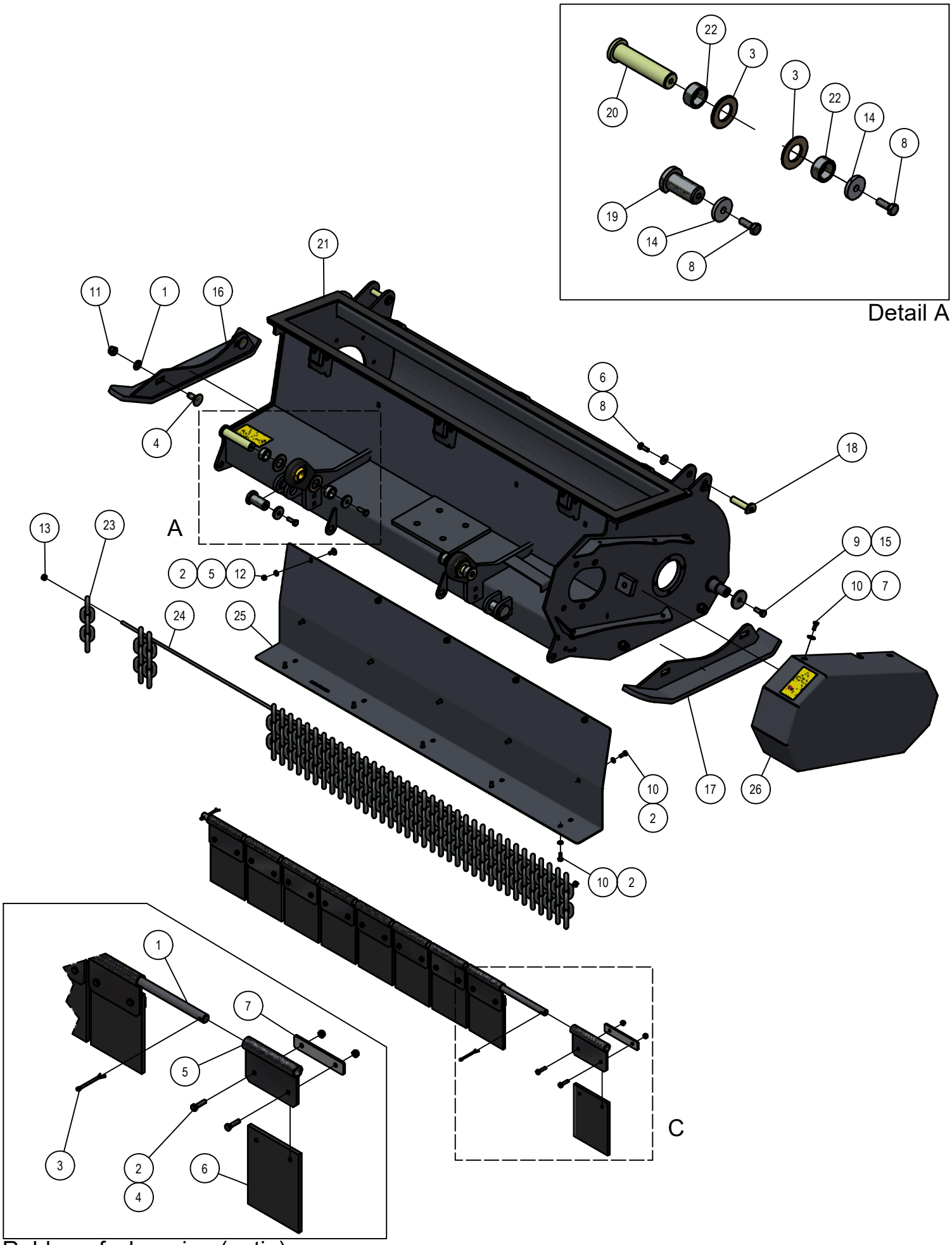

04. Stuklijst maaiunit

Stukn.	Artikelnummer	Omschrijving	Aant.	Opmerking
1	121187	Sluitring M16 DIN125A ELVZ	4	
2	121203	Sluitring M8 DIN125A ELVZ	15	
3	121213	Sluitring M30 DIN125B Messing	4	
4	122052	Slotbout M16x40 DIN603 ELVZ KL8.8	4	
5	122062	Slotbout M8x20 DIN603 ELVZ 8.8	5	
6	122536	Carrosseriering M10 DIN9021A ELVZ	2	
7	122545	Carrosseriering M8 DIN9021A ELVZ	4	
8	122749	Bout M10x30 DIN933 ELVZ	6	
9	122765	Bout M12x30 DIN933 ELVZ	2	
10	122828	Bout M8x20 DIN933 ELVZ	14	
11	122945	Moer M16ZB DIN985 ELVZ	4	
12	122967	Moer M8ZB DIN985 ELVZ	5	
13	128117	Stelring 8x16x8 DIN705	2	
14	411.01.013	Sluitring ø40xø11x6mm	4	
15	440.03.013	Borgring ø61xø13x6	2	
16	450.01.006	Glijslof rechts	1	
17	450.01.007	Glijslof links	1	
18	450.01.012	Pen ø19mm L=78mm	2	
19	450.01.013	Pen ø30mm L=59mm	2	
20	450.01.014	Pen ø28mm L=118mm	2	
21	450.01.025	Maaiunit Panda 1404	1	
22	450.01.026	Afstandbus ø38/ø28.5 L=18mm	4	
23	450.01.031	Kettingafscherming 5 schakels	39	
24	450.01.032	Rondstaal RVS ø8mm	1	
25	450.01.034	Slijtplaat Panda 1404	1	
26	450.05.003	Afschermkap maaiunit	1	

Rubber afscherming (optie)				
Stukn.	Artikelnummer	Omschrijving	Aant.	Opmerking
1	450.01.035	As tbv rubberafscherming	1	
2	122831	Bout M8x30 DIN933 ELVZ	18	
3	122881	Splitpen	2	
4	122967	Moer M8ZB DIN985 ELVZ	18	
5	450.01.015	Bevestiging rubber B=150mm	9	
6	450.01.016	Rubber afschermplaat	9	
7	450.01.017	Tegenstrip bevest.	9	

04.01. Rotor maaiunit

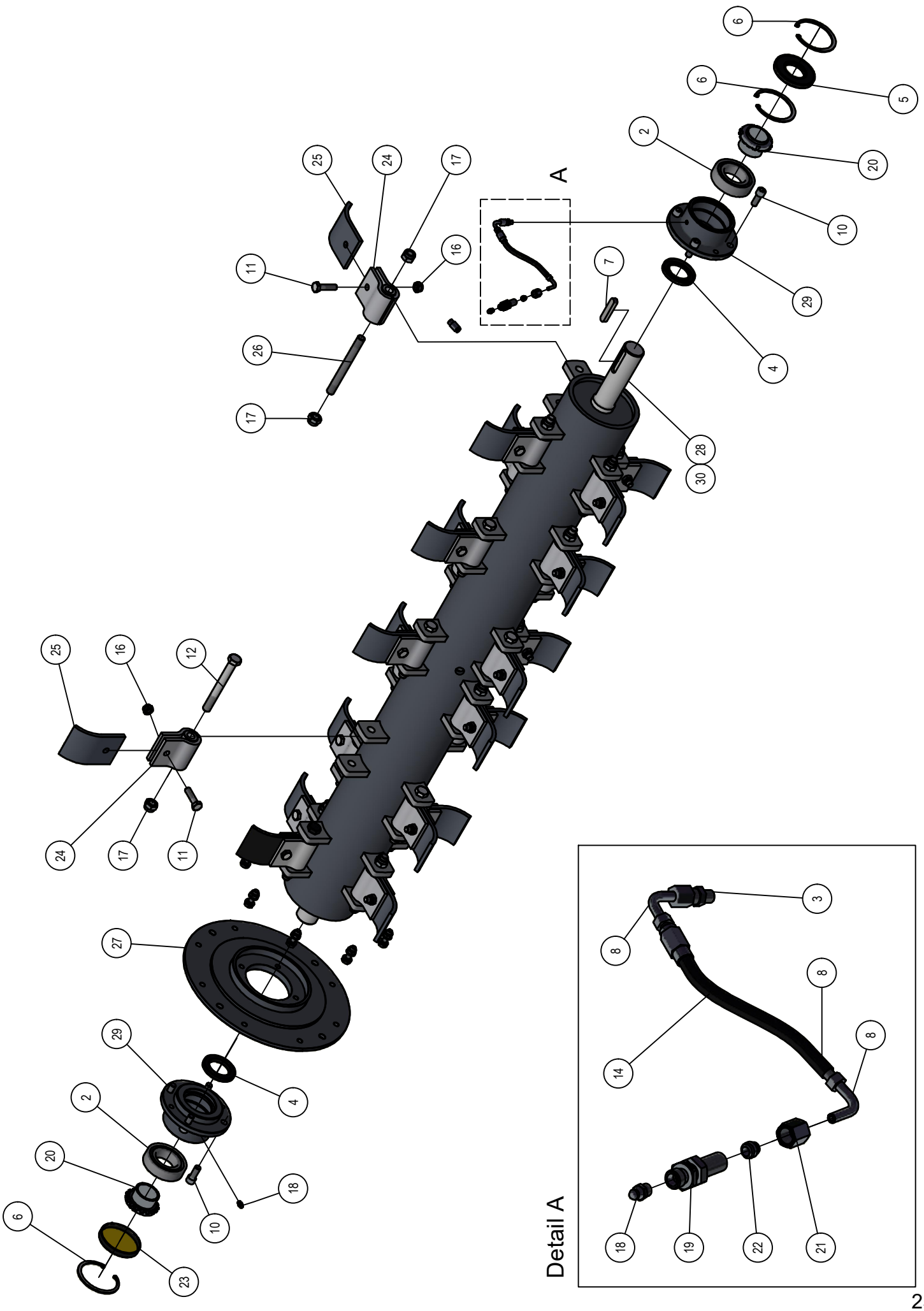

04.01. Stuklijst rotor maaiunit

Stukn.	Artikelnummer	Omschrijving	Aant.	Opmerking
1	121179	Sluitring M10 DIN125A ELVZ	16	
2	121439	Zelfinstellend kogellager	2	
3	121626	Koppeling	1	
4	121702	Keerring	2	
5	121722	Keerring	1	
6	121896	Seegerring huis	3	
7	122183	Inlegspie	1	
8	122452	Pilaar 90°	2	
9	122453	Pilaarhuls	2	
10	122570	Inbusbout M12x30 DIN912 kl.12.9 ELVZ	8	
11	122674	Bout DIN931 M12x45 Zwart kl. 12.9	22	
12	122697	Bout M16x140 DIN931 Zwart kl. 12.9	19	
13	122751	Bout M10x35 DIN933 ELVZ	8	
14	122935	Vetslang 210bar p/mtr	1	L=0,2m
15	122937	Moer M10ZB DIN985 ELVZ	8	
16	122940	Moer M12ZB DIN985 ELVZ	22	
17	122945	Moer M16ZB DIN985 ELVZ	25	
18	123688	Vetnippel	2	
19	123724	Koppeling	1	
20	123757	Klembus	2	
21	124131	Wartelmoer	1	
22	124592	Snijring	1	
23	125278	Afdichtkap	1	
24	450.03.002	Klepelhouder Panda/Faunus	22	
25	450.03.003	Klepelmes Hardox Panda L=120mm	22	
26	450.03.004	Klepelpen M16 L=160mm	3	
27	450.03.005	Lagerplaat maaiunit	1	
28	450.03.007	Rotoras P1404	1	
29	450.03.015	Lagerhuis Panda klepel rotor	2	
30	450.SS.110	Klepelas Panda P1404 compleet	(1)	Gebalanceerd incl. klepels

04.02. Aandrijving maaiunit

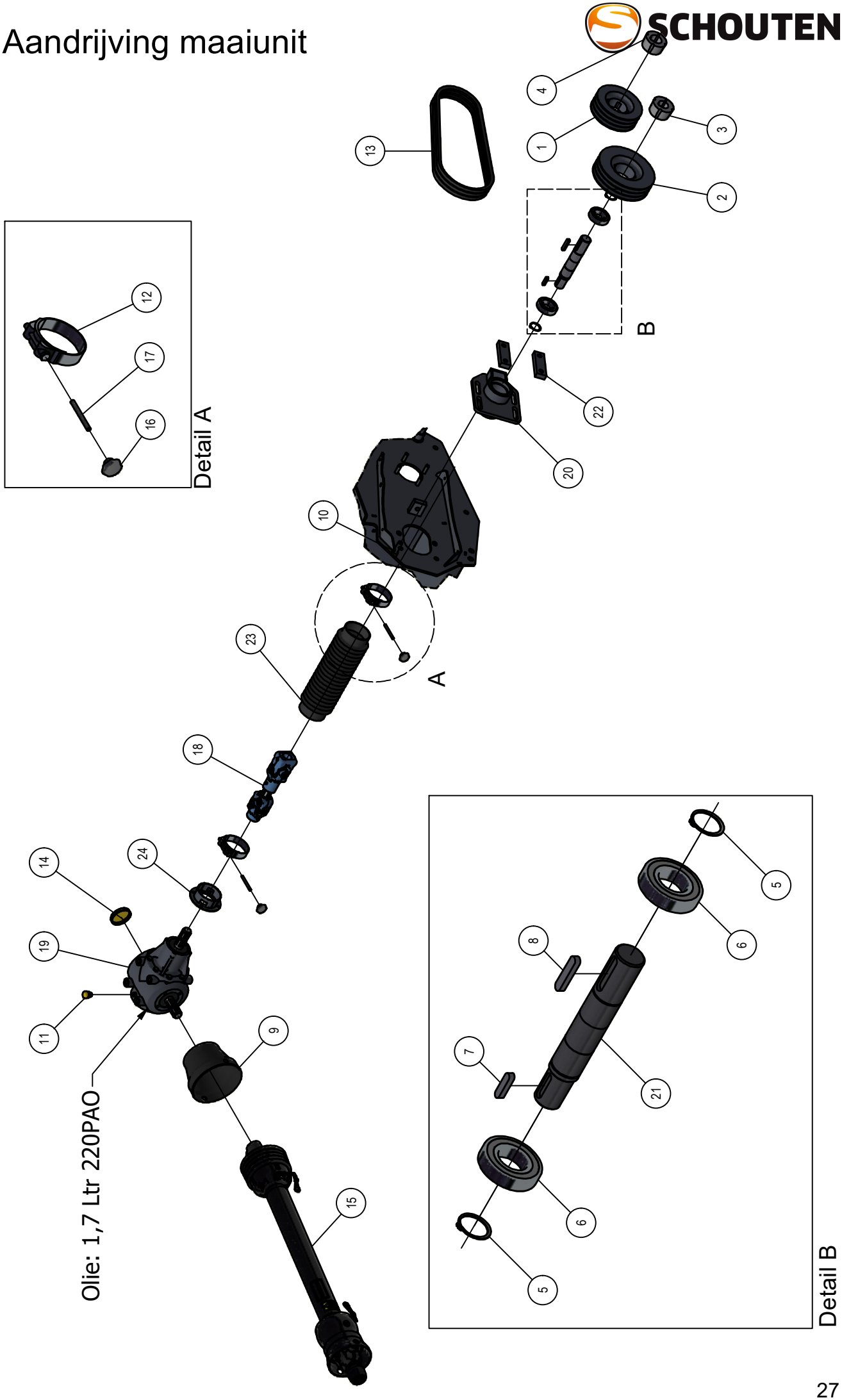

04.02. Stuklijst aandrijving maaiunit

Stukn.	Artikelnummer	Omschrijving	Aant.	Opmerking
1	121346	V-snaarpoulie taperlock	1	
2	121441	V-snaarpoulie taperlock	1	
3	121456	Klembus taperlock ø40	1	
4	121457	Klembus taperlock ø45	1	
5	121807	Seegerring	2	
6	122094	Diepgroefkogellager	2	
7	122171	Inlegspie	1	
8	122178	Inlegspie	1	
9	122420	Beschermkap aftakas	1	
10	122587	Inbusbout M16x50 DIN912 kl.10.9	4	
11	124316	Ontluchtingsfilter	1	
12	124746	1-delige slangklem	2	
13	125046	V-snaar Red Power	3	
14	125276	Afdichtkap ø80x12mm	1	
15	126007	Aftakas WWE2480/1010 standaard	1	
16	126722	Sterknop	2	
17	126723	Draadeind M8x80 DIN976 ELVZ kl.4.6	2	
18	200.06.002	Cardanas P1404	1	
19	450.03.020	Tandwielkast Panda maaiunit	1	Zie bijlage in deze PDF
20	450.05.004	Verstelbaar lagerhuis maaiunit	1	
21	450.05.005	Aandrijfas maaiunit Panda	1	
22	450.05.009	Borgstrip lagerhuis	2	
23	450.05.010	Vouwbalg cardanas P1404	1	
24	450.05.011	Bevestigingsflens vouwbalg	1	

04.03. Looprol

04.03. Stuklijst looprol

Stukn.	Artikelnummer	Omschrijving	Aant.	Opmerking
1	121183	Sluitring M12 DIN125A ELVZ	8	
2	121186	Sluitring M14 DIN125A ELVZ	16	
3	121203	Sluitring M8 DIN125A ELVZ	14	
4	121290	Inspanbus	2	
5	122066	Slotbout M8x30 DIN603 ELVZ kl.8.8	14	
6	122536	Carrosseriering M10 DIN9021A ELVZ	2	
7	122749	Bout M10x30 DIN933 ELVZ	2	
8	122769	Bout M12x40 DIN933 ELVZ	4	
9	122782	Bout M14x50 DIN933	8	
10	122940	Moer M12ZB DIN985 ELVZ	4	
11	122943	Moer M14ZB DIN985 ELVZ	8	
12	122967	Moer M8ZB DIN985 ELVZ	14	
13	124449	Flenslagerblok	2	
14	450.01.012	Pen ø19mm L=78mm	2	
15	450.04.002	Looprolhouder rechts	1	
16	450.04.003	Looprolhouder links	1	
17	450.04.008	Afschraper looprol 1,4mtr	1	
18	450.04.018	Looprol maaiunit 1,4mtr	1	
19	450.04.010	Slijtring looprol Panda/Faunus	2	Optie
20	450.04.016	Afschermrubber P1404	1	
21	450.05.015	Contrastrip rubber afsch.P1404	2	

Stuklijst looprol verstelling				
Stukn.	Artikelnummer	Omschrijving	Aant.	Opmerking
1	122842	Moer M12 DIN934 ELVZ	1	
2	122940	Moer M12ZB DIN985 ELVZ	2	
3	414.06.017	Vulplaat	12	
4	450.04.021	Topstang vast deel ø20	1	
5	450.04.022	Topstang schuifdeel ø20	1	
6	450.04.023	Geleidestang	1	

Optie glijsloffen looprol				
Stukn.	Artikelnummer	Omschrijving	Aant.	Opmerking
1	121186	Sluitring M14 DIN125A ELVZ	4	
2	122943	Moer M14ZB DIN985 ELVZ	4	
3	128762	Verz. inbusbout M14x80 DIN7991 ELVZ kl.10.9	4	
4	450.04.025	Glijslof looprol	2	

04.04. Looprol rubberen uitvoering

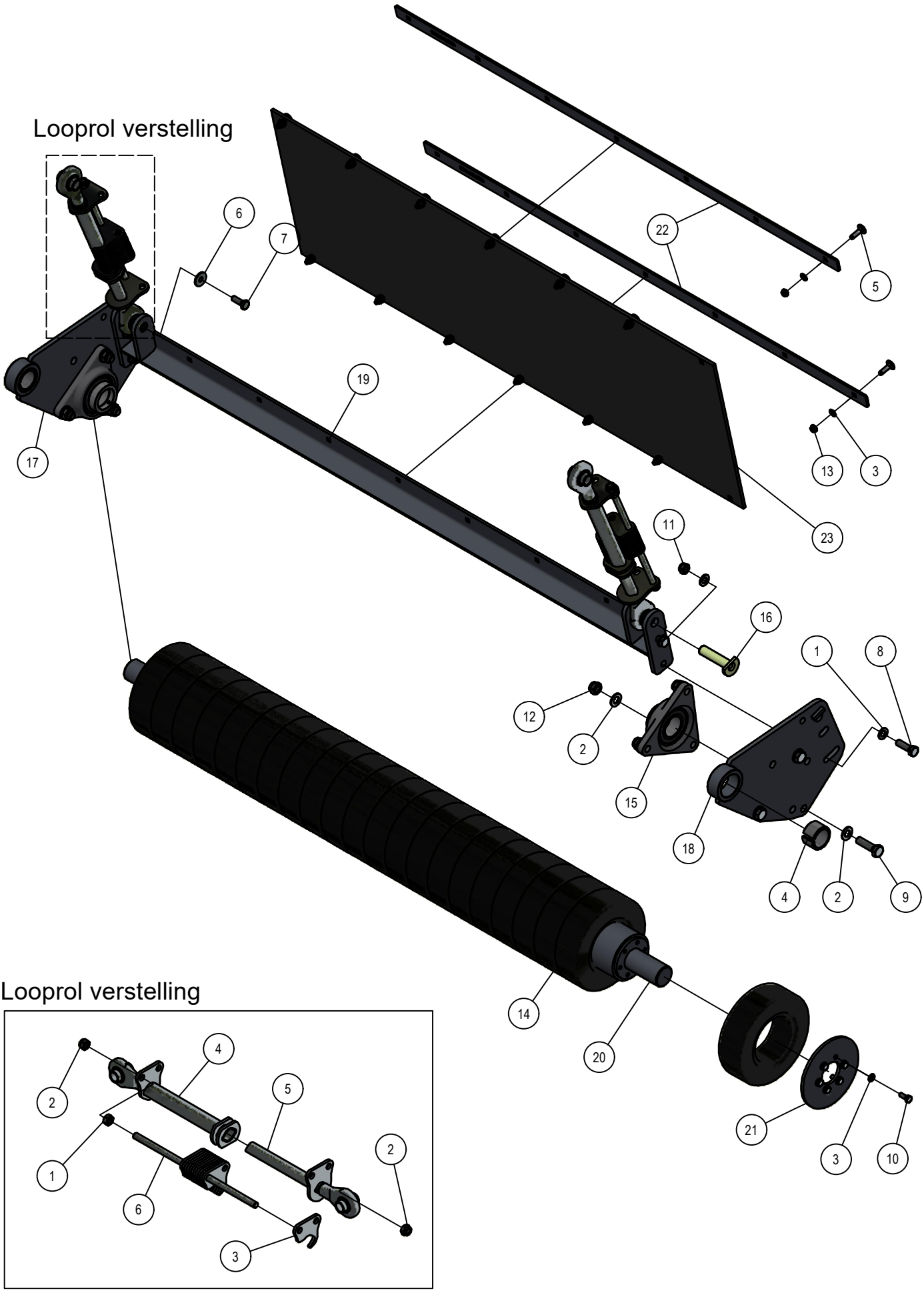

04.04. Stuklijst looprol rubberen uitvoering

Stukn.	Artikelnummer	Omschrijving	Aant.	Opmerking
1	121183	Sluitring M12 DIN125A ELVZ	8	
2	121186	Sluitring M14 DIN125A ELVZ	12	
3	121203	Sluitring M8 DIN125A ELVZ	26	
4	121290	Inspanbus	2	
5	122066	Slotbout M8x30 DIN603 ELVZ kl.8.8	14	
6	122536	Carrosseriering M10 DIN9021A ELVZ	2	
7	122749	Bout M10x30 DIN933 ELVZ	2	
8	122769	Bout M12x40 DIN933 ELVZ	4	
9	122782	Bout M14x50 DIN933	6	
10	122828	Bout M8x20 DIN933 ELVZ	12	
11	122940	Moer M12ZB DIN985 ELVZ	4	
12	122943	Moer M14ZB DIN985 ELVZ	6	
13	122967	Moer M8ZB DIN985 ELVZ	14	
14	126102	Band massief plat	22	
15	128832	Flenslagerblok	2	
16	450.01.012	Pen ø19mm L=78mm	2	
17	450.04.002	Looprolhouder rechts	1	
18	450.04.003	Looprolhouder links	1	
19	450.04.008	Afschraper looprol 1,4mtr	1	
20	450.04.011	Looprol P1404 ø100mm	1	
21	450.04.012	Eindplaat looprol	2	
22	450.04.015	Contrastrip rubber afsch.P1404	2	
23	450.04.016	Afschermrubber P1404	1	

Stuklijst looprol verstelling				
Stukn.	Artikelnummer	Omschrijving	Aant.	Opmerking
1	122842	Moer M12 DIN934 ELVZ	1	
2	122940	Moer M12ZB DIN985 ELVZ	2	
3	414.06.017	Vulplaat	12	
4	450.04.021	Topstang vast deel ø20	1	
5	450.04.022	Topstang schuifdeel ø20	1	
6	450.04.023	Geleidestang	1	

04.05. Uitwerppijp

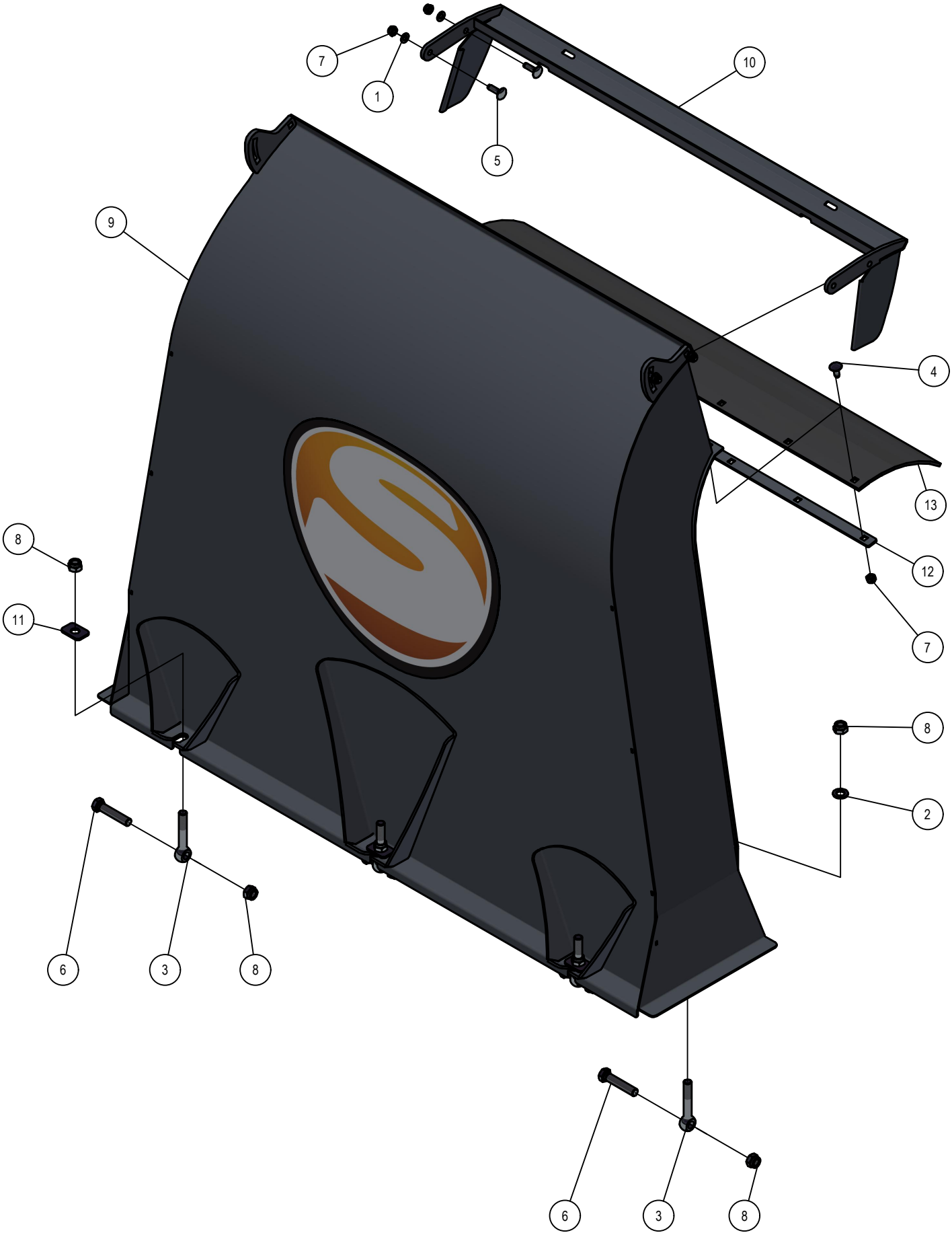

04.05. Stuklijst uitwerppijp

Stukn.	Artikelnummer	Omschrijving	Aant.	Opmerking
1	121179	Sluitring M10 DIN125A ELVZ	4	
2	121187	Sluitring M16 DIN125A ELVZ	3	
3	121675	Oogbout M16x100 DIN444 ELVZ	6	
4	122035	Slotbout M10x25 DIN603 ELVZ kl.8.8	7	
5	122037	Slotbout M10x35 DIN603 ELVZ kl.8.8	4	
6	122798	Bout M16x80 DIN933 ELVZ	6	
7	122937	Moer M10ZB DIN985 ELVZ	11	
8	122945	Moer M16ZB DIN985 ELVZ	12	
9	450.02.005	Uitwerppijp Panda 1404	1	
10	450.02.006	Richtklep maaiunit P1404	1	
11	450.02.009	Borgplaat uitwerppijp	3	
12	450.02.011	Contrastrip blaaspijp P1404	1	
13	450.02.012	Morsrubber blaaspijp	1	

04.06. Insectenverjager

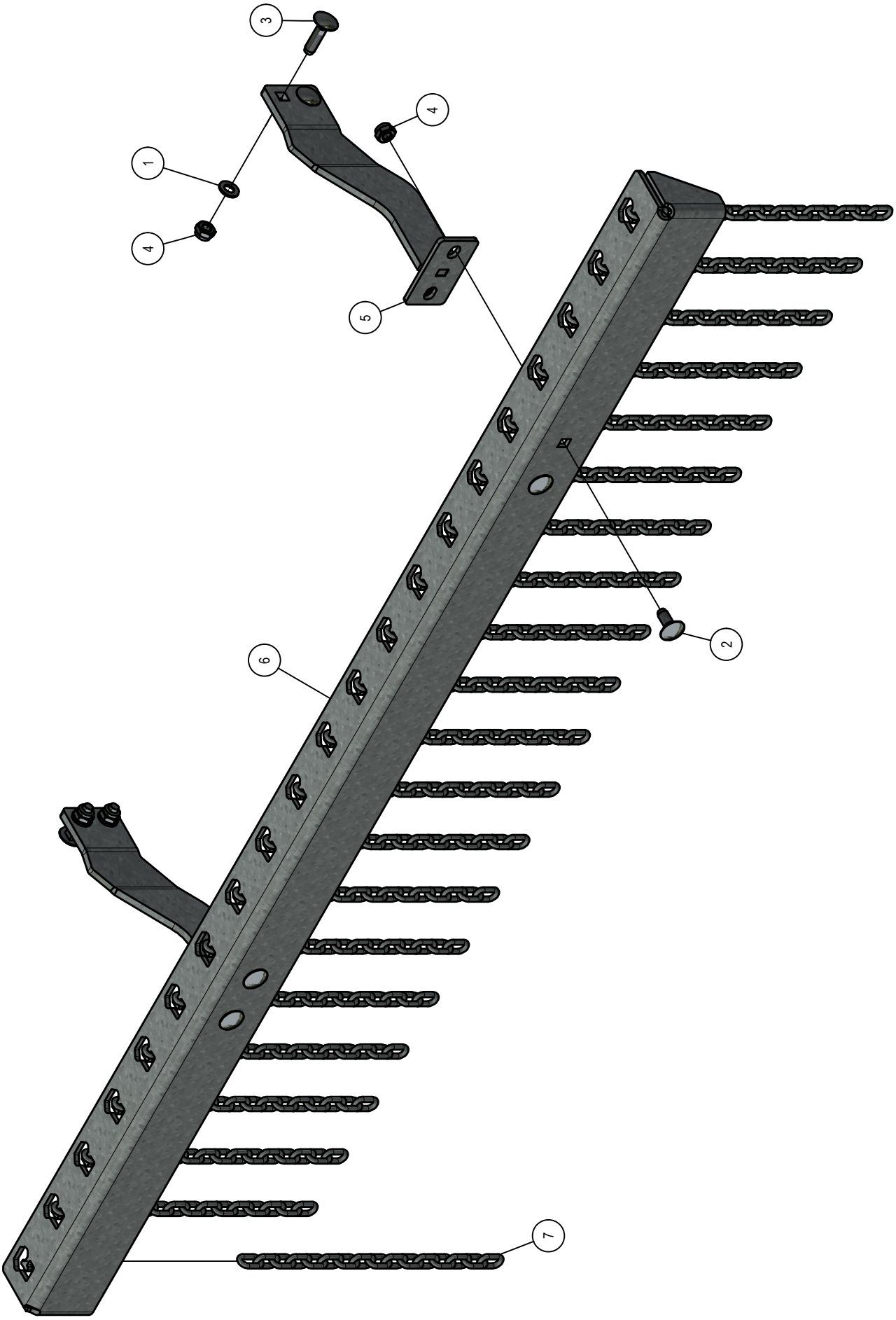

04.06. Stuklijst Insectenverjager

Stukn.	Artikelnummer	Omschrijving	Aant.	Opmerking
1	121179	Sluitring M10 DIN125A ELVZ	4	
2	122035	Slotbout M10x25 DIN603 ELVZ kl.8.8	4	
3	122038	Slotbout M10x40 DIN603 ELVZ kl.8.8	4	
4	122937	Moer M10ZB DIN985 ELVZ	8	
5	450.01.038	Steun insectenverjager	2	
6	450.01.039	Balk insectenverjager L=1480mm	1	
7	450.01.041	Ketting 16 schakels	21	

05. Onderstel

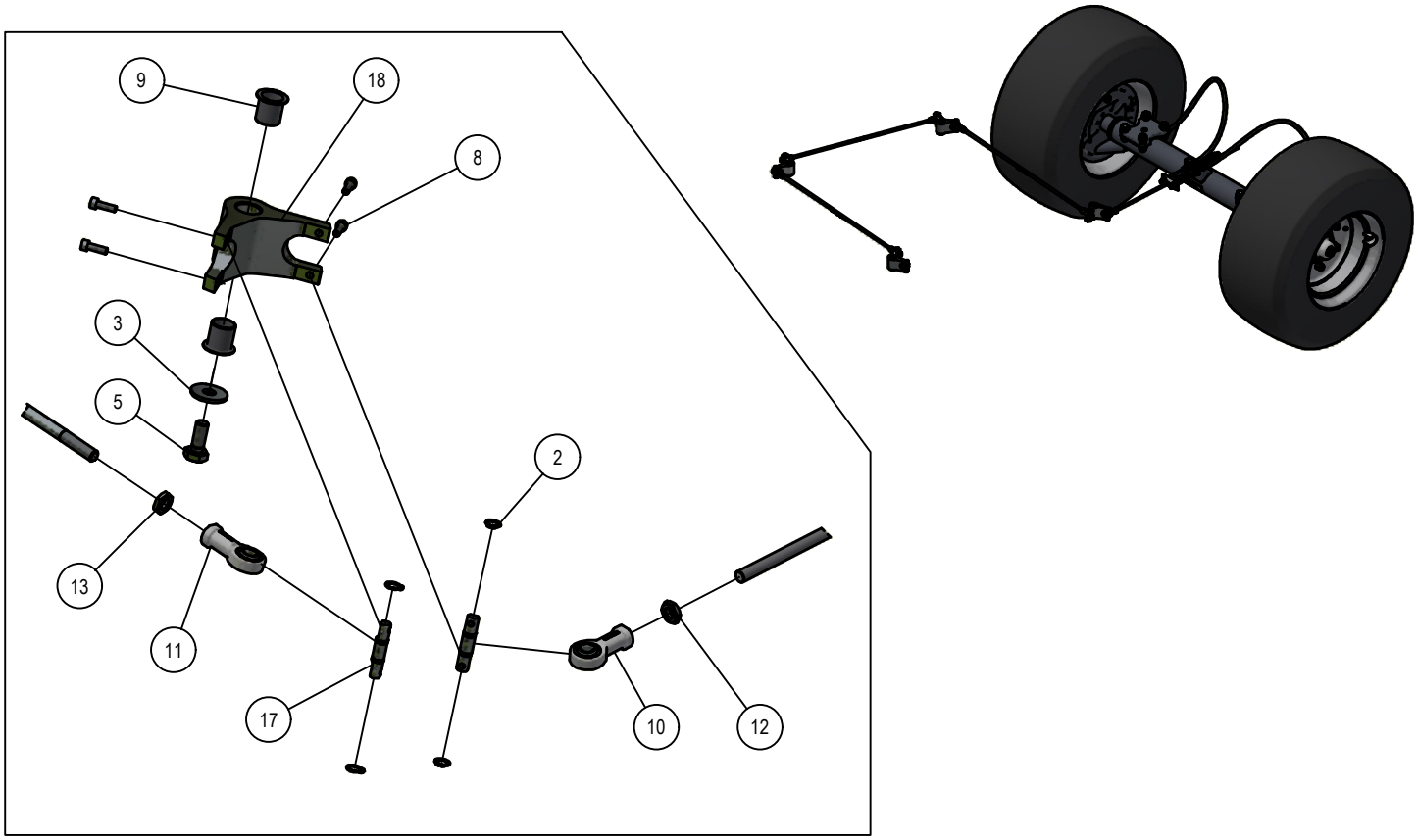

Detail A

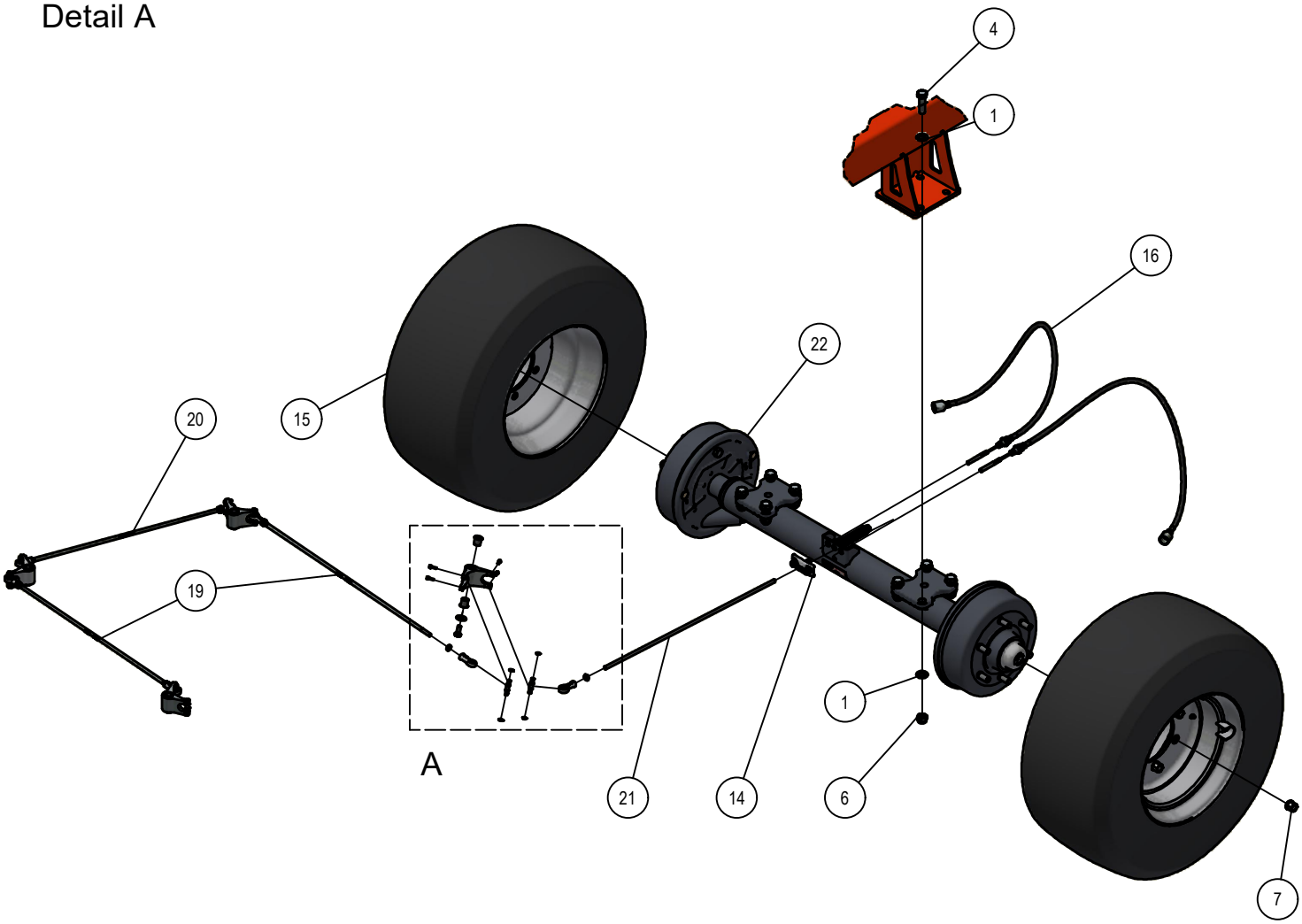

05. Onderstel

Stukn.	Artikelnummer	Omschrijving	Aant.	Opmerking
1	121190	Sluitring M18 DIN125A ELVZ	16	
2	121776	Seegerring	16	
3	122536	Carrosseriering M10 DIN9021A ELVZ	4	
4	122716	Bout M18x60 DIN931 ELVZ	8	
5	122748	Bout M10x25 DIN933 ELVZ	4	
6	122948	Moer M18ZB DIN985 ELVZ	8	
7	125743	Wielmoer M18x1.5	12	
8	126679	Inbusbout M5x16 DIN912 ELVZ	16	
9	128311	Glijlager met flens	8	
10	128312	Stangkop GIKR10PW	4	
11	128313	Stangkop GIKL10PW	3	
12	128314	Lage moer M10 DIN439 ELVZ	4	
13	128315	Lage moer M10 Links DIN439 ELVZ	3	
14	128344	Evenaar compleet	1	
15	128349	Band-wiel combinatie BKT AW-711	2	
16	128398	Remkabel RVS Knott 1000/1260	2	
17	200.10.048	Oplegpen 10x48	8	
18	442.04.021	Hevel	4	
19	442.04.022	Stang-B L=715mm	2	
20	442.04.023	Stang-C L=864mm	1	
21	442.04.024	Stang-D L=710	1	
22	442.04.027	Wielas oplooprem 300x60 P1404	1	Zie bijlage in deze PDF